503F42

Actionneurs électriques, 503F..

- **Actionneurs électriques pour vannes de régulation CVC**
- **Tension d'alimentation U_v: AC/DC 24V ou AC 230V**
- **Signal de commande Y: 3-points (3-fils)**
- **Force de positionnement: 5kN**
- **Course: maxi. 30mm ou 60mm**
- **Raccordement électrique: bornier de raccordement**
- **Système de mesure de position effectif et sans usure**
- **Commande manuelle de secours, avec coupure de courant intégrée**
- **Indicateur de position mécanique**

5kN

30 ou 60mm

Spécifications techniques

avantages

- consommation réduite: 18W
- faible niveau sonore
- TCO très bas

Type		503F22.xx	503F42.xx
Temps de marche @ 50Hz[1]	s/mm	5 · 2,5*	5 · 2,5*
Force d'actionnement	kN	5	5
Course (xx)	mm	max. 30 ou 60	max. 30 ou 60
Tension d'alimentation U_v [2]	VAC	230 +6% -10%	24 ± 10%
	VDC		24 ± 10%
Fréquence	Hz	50/60 ± 5%	50/60 ± 5%
Consommation	VA	30	18
Signal de télécommande Y		3-points, 3-fils	3-points, 3-fils

Protection boîtier		IP 54 en mode de fonctionnement 'AUTO'
Résolution	mm	mécanique 0.04 mm
Raccordement électrique		bornier de raccordement
Utilisation		S3-50% ED c/h 1200 EN 60034-1
Débranchement FDC		par surcharge
Température ambiante		0..+60°C
Poids	kg	7.4 (24V) / 8.6 (230V)

xx à spécifier lors de la commande : course 30mm ou 60mm (en fonction de la course de la vanne de régulation)

[1] le temps de marche peut être ajusté sur site (le réglage usine est indiqué par *)
[2] uniquement d'application avec courant alternatif redressé

TCO : total cost of ownership

All rights reserved © 2008-2012 BELPARTS SA | 07/2012 FR12v1.0 | Sous réserve de modifications sans notification préalable

Codification d'article

La codification d'article contient tous les paramètres de sélection déterminant les caractéristiques uniques de l'actionneur.

Exemple: type 503F42.60

503	F	4	2	.60

Série et force de positionnement

503	min. 5kN

Type de télécommande

F	3-points (3-fils)

Tension d'alimentation

2	AC 230 Volt
4	AC/DC 24 Volt

Temps de marche

2 [1]	2.5s/mm
5	5.0s/mm

Course

30	30mm
60	60mm

[1] livraison standard d'usine

Variantes & options

Tension d'alimentation U_v :	AC 115 Volt	
Contacts FDC (WE1 + WE2) :	puissance	8A / 250 VAC 8A / 30 VDC
	tension	max. 400 VAC max. 125 VDC

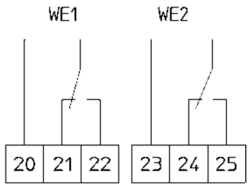

All rights reserved © 2008-2012 BELPARTS SA | 07/2012 FR12v1.0 | Sous réserve de modifications sans notification préalable

Dimensions 503F..

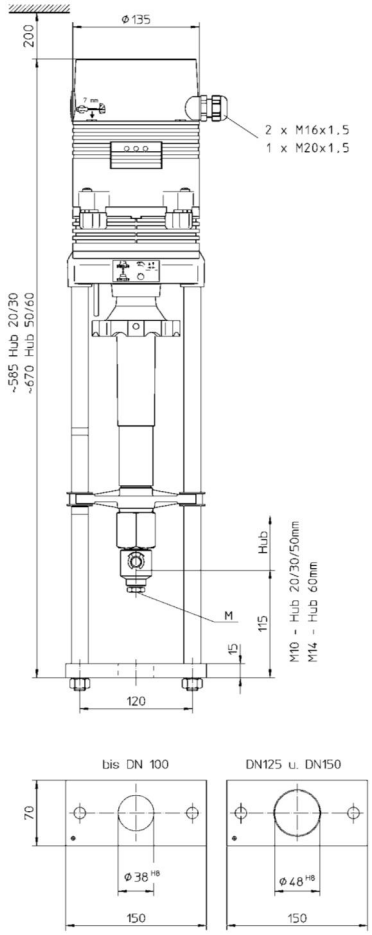

Raccordement électrique 503F..

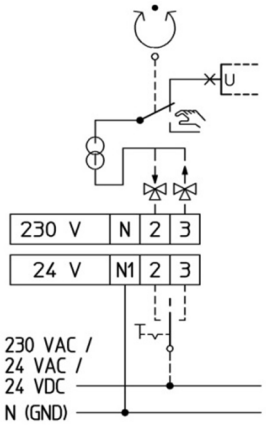

All rights reserved © 2008-2012 BELPARTS SA | 07/2012 FR12v1.0 | Sous réserve de modifications sans notification préalable

energetx

Vue d'ensemble

Type	U_v AC230V	U_v AC/DC24V	Y 0..10Vdc	Y 4..20mA	Y 3-points	Y 3-fils	course	vitesse	force
503F22.30	●				●	●	30mm	2.5s/mm	5kN
503F22.60	●				●	●	60mm	2.5s/mm	5kN
503F42.30		●			●	●	30mm	2.5s/mm	5kN
503F42.60		●			●	●	60mm	2.5s/mm	5kN
503F25.30	●				●	●	30mm	5.0s/mm	5kN
503F25.60	●				●	●	60mm	5.0s/mm	5kN
503F45.30		●			●	●	30mm	5.0s/mm	5kN
503F45.60		●			●	●	60mm	5.0s/mm	5kN

Autres exécutions sur demande

All rights reserved © 2008-2012 BELPARTS SA | 07/2012 FR12v1.0 | Sous réserve de modifications sans notification préalable

Belparts and energetx are a registered trademarks of Belparts SA.