GEMOTORISEERDE 2- OF 3-WEG REGELAFSLUITERS TYPE CE..

Specialized periphery integrator in HVAC

PN40

flens

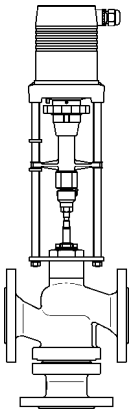

CE3F80A-163U44

(α) Voor toepassing met water tot -10°C (met antivries additieven), dient een asverwarming toegepast te worden. Deze dient separaat besteld te worden: T-HH-ZV64-.. DN .

HIGHLIGHTS

- Gebruikt voor koud- en warmwater toepassingen (0°C ... +200°C) in HVAC installaties en proces (optioneel tot +350°C)
- Geschikt voor water met antivries additieven tot -10°C α
- Lekdebiet conform EN 1349 – IV L1 (≤ 0.01% kvs waarde)
- Microprocessor gebaseerd
- Zelfinstellend

OMSCHRIJVING

De 2- of 3-weg regelafsluiters uit staal, type CE.., worden gebruikt in HVAC installaties voor koud- en warmwater toepassingen en/of stoom : 0°C ... +200°C. In combinatie met een speciale as afdichting uit roestvrij staal (optioneel), kunnen de CE.. afsluiters voor een mediumtemperatuur tot +350°C toegepast worden.

De CE3F.. regelafsluiters worden of als mengafsluiter maar ook als verdeelafsluiter toegepast, en bestaan uit een regelafsluiter en een aandrijving.

De uitvoering van de aandrijving is aangepast aan de diameter van de regelafsluiter, de voedingsspanning, het stuursignaal en de toelaatbare verschildruk.

TECHNISCHE SPECIFICATIES	CE2F..	CE3F..
Bouwvorm	2-weg	3-weg
Nominale diameter	DN 15 – DN 300	DN 15 – DN 300
Nominale druk	PN 40	PN 40
Regelkarakteristiek	A→AB equi% (≤DN50)	A→AB equi% (≤DN40) B→AB lineair
mod	A→AB equi% (≥DN65)	A→AB equi% (≥DN50) B→AB lineair
Lifthoogte	DN 15 – 40 : 20mm DN 50 – 65 : 30mm DN 80 – 100 : 50mm DN 125 – 150 : 60mm DN 200 – 300 : 80mm[1)]	DN 15 – 40 : 20mm DN 50 – 65 : 30mm DN 80 – 100 : 50mm DN 125 – 150 : 60mm DN 200 – 300 : 80mm[1)]
Regelverhouding	≥ 50:1	≥ 50:1
Functie	2-weg regeling of afsluiter	meng- of verdeelafsluiter
Type aansluiting	flensaansluiting conform EN 1092-2 type 21	
Afmetingen face-to-face	conform EN 558-1 basis serie 1	
Lekdebiet	EN 1349 – lek IV L1 (≤ 0.01% van de kvs waarde)	
Materiaal		
Armatuur	Staal GS-C25N (1.0619+N)	
Kegel	Staal CrNi 1.4057	
Spindel	Staal CrMo 1.4122	
Afdichting	O-ring Fluoraz® [2)] 0..+200°C warm water, stoom, olie, zuur	
	O-ring EPDM 0..+180°C warm water en koud water met antivries of anti corrosie additieven tot max. 50%: glycol, ethyl alcohol glycol, mono ethyl alcohol, ethyl, methyl alcohol, glycerine, antifrogen® N+L	
	O-ring FKM 0..+200°C media op basis van minerale oliën	
	Grafiet pakking 0..+200°C warm water, stoom, olie, zuur	

[1)] De lifthoogte van de afsluiters kunnen variëren, wanneer gecombineerd met aandrijvingen type M300(Y) (zie volgende pagina's voor meer informatie).
[2)] Standaard levering.

© Belparts NV
Wingepark 4
B-3110 Rotselaar
Tel : +32 (0)16 26 93 00
E-mail: info@belparts.be

© Belparts NV
Postbus 317
NL-3830 AJ Leusden
Tel : +31 (0)33 432 18 35
E-mail: info@belparts.nl

Onder voorbehoud van wijzigingen zonder voorafgaande mededeling

GEMOTORISEERDE 2- OF 3-WEG REGELAFSLUITERS TYPE CE..

Specialized periphery integrator in HVAC

PN40

flens

ARTIKEL CODERING

De artikel codering omvat alle essentiële elementen om de unieke kenmerken van de combinatie afsluiter/aandrijving te beschrijven.

Voorbeeld : type CE3F80A-163U44

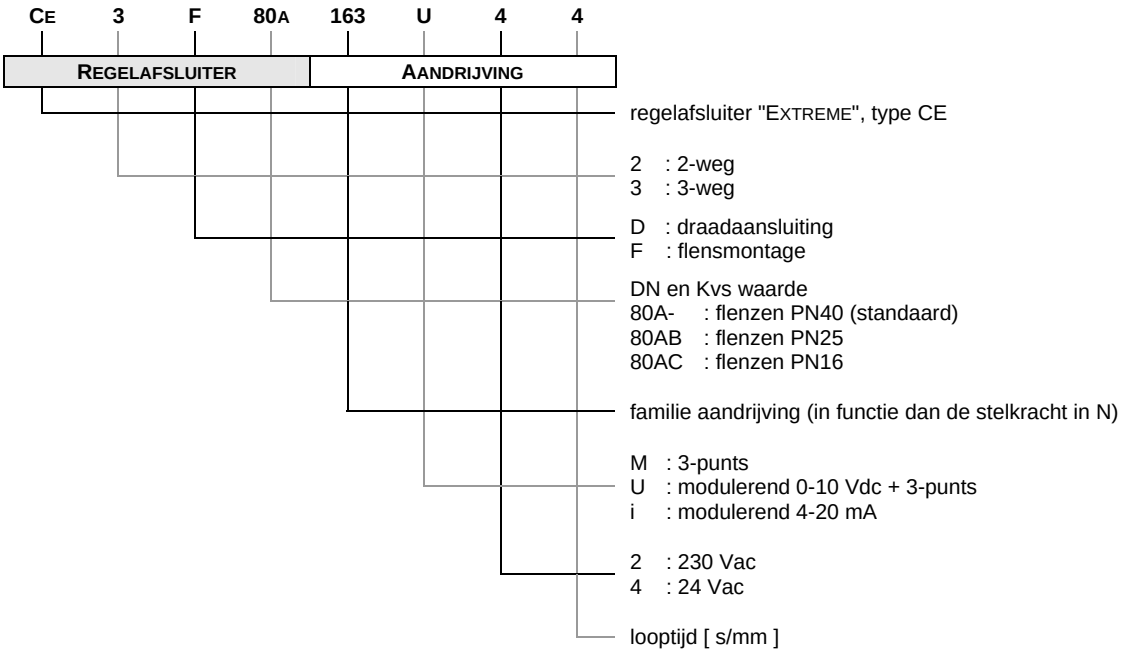

CONSTRUCTIE

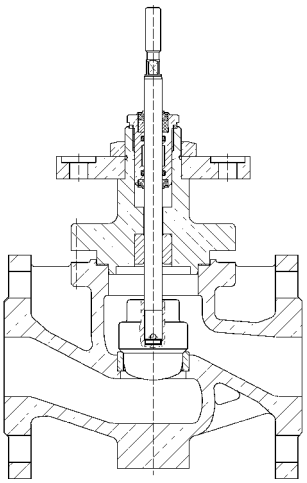

CE2F..

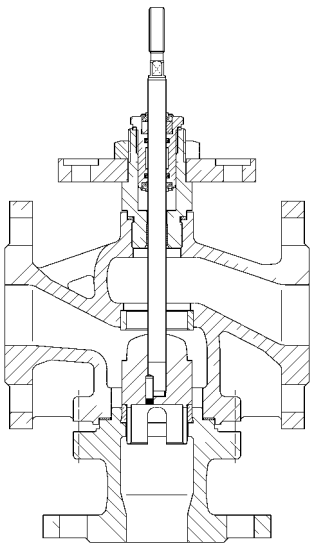

CE3F..

© Belparts NV
Wingepark 4
B-3110 Rotselaar
Tel : +32 (0)16 26 93 00
E-mail: info@belparts.be

© Belparts NV
Postbus 317
NL-3830 AJ Leusden
Tel : +31 (0)33 432 18 35
E-mail: info@belparts.nl

Onder voorbehoud van wijzigingen zonder voorafgaande mededeling

GEMOTORISEERDE 2- OF 3-WEG REGELAFSLUITERS TYPE CE..

Specialized periphery integrator in HVAC

PN40

flens

AANDRIJVINGEN VOOR REGELAFSLUITERS TYPE CE2F..

DN ≤ DN 150

	SERIE		
	163..	253..	503..
	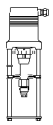		
KRACHT [N]	1600	2500	5000

Opmerking • voor regelafsluiters type CE.. ≥DN200, zie volgende pagina's

TECHNISCHE KENMERKEN GEMOTORISEERDE 2-WEG REGELAFSLUITERS TYPE CE2F..

	DN	15		20	25	32	40	50	65	80	100	125	150
kvs [m³/h]	A	4^{L}		6.3^{L}	10	16	25	40	63	100	160	250	400
	B		2.5	$5^{S/L}$	$8^{S/L}$	12.5^{S}	20^{S}	31.5^{S}	50^{S}	80^{S}	125^{S}	200^{S}	315^{S}
	C		1.6	4^{L}	6.3^{L}	10^{L}	16^{L}	25^{L}	40^{L}	63^{L}	100^{L}	160	250
	D		1.25	$2.5^{S/L}$	$5^{S/L}$	$8^{S/L}$	$12.5^{S/L}$	$20^{S/L}$	$31.5^{S/L}$	$50^{S/L}$	$80^{S/L}$	$125^{S/L}$	$200^{S/L}$
	E		1.0										
	F		0.63										
	G		0.4										
	H		0.25										
	I		0.16										
Lifthoogte	mm	20						30		50		60	
163U44 163U24 163i44 163i24	t [1] s	120						180					
		80*						120*					
	Δp_s kPa	2400	4000	2400	2050	1250	750	450	300				
253U42 253i42 253U22 253i22	t [1] s	100						150		250			
		50*						75*		125*			
	Δp_s kPa	4000	4000	4000	3550	2200	1400	860	540	370	210		
503U42 503i42 503U22 503i22	t [1] s	100						150		250		300	
		50*						75*		125*		150*	
	Δp_s kPa	4000	4000	4000	4000	4000	3150	1950	1250	880	540	290	190

100 kPa = 1 bar = 10 mWK
Δp_s: maximaal toelaatbare drukverschil

[1] De looptijd kan vrij ingesteld worden. De fabrieksinstelling is aangeduid met een *.
[L] Verkrijgbaar met geperforeerde kegel
[S] Speciale Kvs waarde

GEMOTORISEERDE 2- OF 3-WEG REGELAFSLUITERS TYPE CE..

Specialized periphery integrator in HVAC

PN40

flens

AANDRIJVINGEN VOOR REGELAFSLUITERS TYPE CE3F..

DN ≤ DN 150

	SERIE		
	163..	253..	503..
	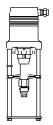		
KRACHT [N]	1600	2500	5000

Opmerking • voor regelafsluiters type CE.. ≥DN200, zie volgende pagina's

TECHNISCHE KENMERKEN GEMOTORISEERDE 3-WEG REGELAFSLUITERS TYPE CE3F..

		DN	15	20	25	32	40	50	65	80	100	125	150
kvs [m³/h]		A	4	6.3	10	16	25	40	63	100	160	250	400
		B	2.5	5	8	12.5	20	31.5	50	80	125	200	315
		C		4^S	6.3^S	10^S	16^S	25^S	40^S	63^S	100^S	160^S	250^S
		D		2.5^S	5^S	8^S	12.5^S	20^S	31.5^S	50^S	80^S	125^S	200^S
Lifthoogte		mm	20					30		50		60	
163U44 163U24 163i44 163i24	t [1)]	s	120					180					
			80*					120*					
	Δp_s	kPa	2400	2400	2050	1250	750	450	300				
253U42 253i42 253U22 253i22	t [1)]	s	100					150		250			
			50*					75*		125*			
	Δp_s	kPa	4000	4000	3550	2200	1400	860	540	370	210		
503U42 503i42 503U22 503i22	t [1)]	s	100					150		250		300	
			50*					75*		125*		150*	
	Δp_s	kPa	4000	4000	4000	4000	3150	1950	1250	880	540	290	190

100 kPa = 1 bar = 10 mWK
Δp_s: maximaal toelaatbare drukverschil

[1)] De looptijd kan vrij ingesteld worden. De fabrieksinstelling is aangeduid met een *.
[L)] Verkrijgbaar met geperforeerde kegel
[S)] Speciale Kvs waarde

© Belparts NV
Wingepark 4
B-3110 Rotselaar
Tel : +32 (0)16 26 93 00
E-mail: info@belparts.be

© Belparts NV
Postbus 317
NL-3830 AJ Leusden
Tel : +31 (0)33 432 18 35
E-mail: info@belparts.nl

Onder voorbehoud van wijzigingen zonder voorafgaande mededeling

GEMOTORISEERDE 2- OF 3-WEG REGELAFSLUITERS TYPE CE..

Specialized periphery integrator in HVAC

PN40

flens

AANDRIJVINGEN VOOR REGELAFSLUITERS SERIE 163..

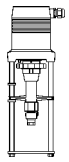

AANDRIJVING TYPE		163U44	163U24	163i44	163i24
Looptijd bij 50 Hz [1]	s/mm	6 · 4*	6 · 4*	6 · 4*	6 · 4*
Stelkracht	kN	1.6	1.6	1.6	1.6
Lifthoogte	mm	max. 30	max. 30	max. 30	max. 30
Voedingsspanning	VAC	24 ±10%	230 +6% -10%	24 ±10%	230 +6% -10%
Voedingsspanning [2]	VDC	24 ±10%	-	24 ±10%	-
Frequentie	Hz	50/60 ±5%	50/60 ±5%	50/60 ±5%	50/60 ±5%
Verbruik	VA	6	12	6	12
Ingangssignaal [3]		• 3-punts, of • 0(2)…10 VDC (77 kOhm)		0(4)…20 mA (0.5 kOhm)	
Feedback signaal [3]		0...10 VDC max. 8 mA min.1200 Ohm	0...10 VDC max. 8 mA min.1200 Ohm	0...10 VDC max. 8 mA min.1200 Ohm	0...10 VDC max. 8 mA min.1200 Ohm
Hysteresis [4]	V	0.15* · 0.5	0.15* · 0.5	0.15* · 0.5	0.15* · 0.5

Beschermingsgraad	IP 54	
Resolutie	elektrisch mechanisch	≤ 0.04 VDC ≤ 0.05 mm
Inschakelduur	S3-50% ED c/h 1200	EN 60034-1
Uitschakelen in de eindpositie	last afhankelijk	
Omgevingstemperatuur	0…+50°C	
Gewicht	3.2 kg	

Variante aandrijving en toebehoren

- Voedingsspanning: 115 VAC
- Eindeloopcontacten: 2 contacten, potentiaalvrij, instelbaar
  - Belasting: 8 A / 250 VAC
    8 A / 30 VDC
  - Spanning: max. 400 VAC
    max. 125 VDC
- Beschermingsgraad: IP 65
- Feedback signaal [5]: X=0(4)...20 mA
- Benen, traverse en alle moeren aan de buitenzijde in roestvrij staal
- ATEX (EEx) aandrijvingen: beschikbaar op aanvraag

[1] De looptijd kan vrij ingesteld worden. De fabrieksinstelling is aangeduid met een *.
[2] Gelieve bij bestelling de aard van de gelijkspanning te specifiëren:
1. gestabiliseerde gelijkspanning of
2. gelijkgerichte wisselspanning
[3] Het stuursignaal kan als direct of indirect worden ingesteld.
[4] Kan vrij ingesteld worden in functie van de toepassing.
[5] De eindeloopcontacten en het feedback signaal kunnen niet gecombineerd worden.

© Belparts NV
Wingepark 4
B-3110 Rotselaar
Tel : +32 (0)16 26 93 00
E-mail: info@belparts.be

© Belparts NV
Postbus 317
NL-3830 AJ Leusden
Tel : +31 (0)33 432 18 35
E-mail: info@belparts.nl

Onder voorbehoud van wijzigingen zonder voorafgaande mededeling

GEMOTORISEERDE 2- OF 3-WEG REGELAFSLUITERS TYPE CE..

Specialized periphery integrator in HVAC

PN40

flens

AANDRIJVINGEN VOOR REGELAFSLUITERS SERIE 253..

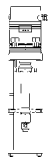

AANDRIJVING TYPE		253U42	253U22	253i42	253i22
Looptijd bij 50 Hz [1]	s/mm	5 · 2.5*	5 · 2.5*	5 · 2.5*	5 · 2.5*
Stelkracht	kN	2.5	2.5	2.5	2.5
Lifthoogte	mm	max. 60	max. 60	max. 60	max. 60
Voedingsspanning	VAC	24 ±10%	230 +6% -10%	24 ±10%	230 +6% -10%
Voedingsspanning [2]	VDC	24 ±10%	-	24 ±10%	-
Frequentie	Hz	50/60 ±5%	50/60 ±5%	50/60 ±5%	50/60 ±5%
Verbruik	VA	max. 40	max. 50	max. 40	max. 50
Ingangssignaal [3]		• 3-punts, of • 0(2)…10 VDC (77 kOhm)		0(4)…20 mA (0.5 kOhm)	
Feedback signaal [3]		0...10 VDC max. 8 mA min. 1200 Ohm	0...10 VDC max. 8 mA min. 1200 Ohm	0...10 VDC max. 8 mA min. 1200 Ohm	0...10 VDC max. 8 mA min. 1200 Ohm
Hysteresis [4]	V	0.05 · 0.15* · 0.3 · 0.5	0.05 · 0.15* · 0.3 · 0.5	0.05 · 0.15* · 0.3 · 0.5	0.05 · 0.15* · 0.3 · 0.5

Beschermingsgraad	IP 54	
Resolutie	elektrisch mechanisch	≤ 0.04 VDC ≤ 0.04 mm
Inschakelduur	S3-50% ED c/h 1200	EN 60034-1
Uitschakelen in de eindpositie	last afhankelijk	
Omgevingstemperatuur	0…+50°C	
Gewicht	253.. (24V) 7.0 kg 253.. (230V) 8.2 kg	

Variante aandrijving en toebehoren

- Voedingsspanning: 115 VAC
- Eindeloopcontacten: 2 contacten, potentiaalvrij, instelbaar
  - Belasting: 8 A / 250 VAC
    8 A / 30 VDC
  - Spanning: max. 400 VAC
    max. 125 VDC
- Beschermingsgraad: IP 65
- Feedback signaal [5]: X=0(4)...20 mA
- Benen, traverse en alle moeren aan de buitenzijde in roestvrij staal

[1] De looptijd kan vrij ingesteld worden. De fabrieksinstelling is aangeduid met een *.
[2] Gelieve bij bestelling de aard van de gelijkspanning te specifiëren:
1. gestabiliseerde gelijkspanning of
2. gelijkgerichte wisselspanning
[3] Het stuursignaal kan als direct of indirect worden ingesteld.
[4] Kan vrij ingesteld worden in functie van de toepassing.

GEMOTORISEERDE 2- OF 3-WEG REGELAFSLUITERS TYPE CE..

Specialized periphery integrator in HVAC

PN40

flens

AANDRIJVINGEN VOOR REGELAFSLUITERS SERIE 503..

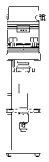

AANDRIJVING TYPE		503U42	503U22	503i42	503i22
Looptijd bij 50 Hz [1]	s/mm	5 · 2.5*	5 · 2.5*	5 · 2.5*	5 · 2.5*
Stelkracht	kN	5.0	5.0	5.0	5.0
Lifthoogte	mm	max. 60	max. 60	max. 60	max. 60
Voedingsspanning	VAC	24 ±10%	230 +6% -10%	24 ±10%	230 +6% -10%
Voedingsspanning [2]	VDC	24 ±10%	-	24 ±10%	-
Frequentie	Hz	50/60 ±5%	50/60 ±5%	50/60 ±5%	50/60 ±5%
Verbruik	VA	max. 40	max. 50	max. 40	max. 50
Ingangssignaal [3]		• 3-punts, of • 0(2)…10 VDC (77 kOhm)		0(4)…20 mA (0.5 kOhm)	
Feedback signaal [3]		0...10 VDC max. 8 mA min. 1200 Ohm	0...10 VDC max. 8 mA min. 1200 Ohm	0...10 VDC max. 8 mA min. 1200 Ohm	0...10 VDC max. 8 mA min. 1200 Ohm
Hysteresis [4]	V	0.05 · 0.15* · 0.3 · 0.5	0.05 · 0.15* · 0.3 · 0.5	0.05 · 0.15* · 0.3 · 0.5	0.05 · 0.15* · 0.3 · 0.5

Beschermingsgraad	IP 54		
Resolutie	elektrisch mechanisch		≤ 0.04 VDC ≤ 0.04 mm
Inschakelduur	S3-50% ED c/h 1200		EN 60034-1
Uitschakelen in de eindpositie	last afhankelijk		
Omgevingstemperatuur	0…+50°C		
Gewicht	503.. (24V) 503.. (230V)	7.0 kg 8.2 kg	

Variante aandrijving en toebehoren

- Voedingsspanning: 115 VAC
- Eindeloopcontacten: 2 contacten, potentiaalvrij, instelbaar
  - Belasting: 8 A / 250 VAC
    8 A / 30 VDC
  - Spanning: max. 400 VAC
    max. 125 VDC
- Beschermingsgraad: IP 65
- Feedback signaal [5]: X=0(4)...20 mA
- Benen, traverse en alle moeren aan de buitenzijde in roestvrij staal

[1] De looptijd kan vrij ingesteld worden. De fabrieksinstelling is aangeduid met een *.
[2] Gelieve bij bestelling de aard van de gelijkspanning te specifiëren:
1. gestabiliseerde gelijkspanning of
2. gelijkgerichte wisselspanning
[3] Het stuursignaal kan als direct of indirect worden ingesteld.
[4] Kan vrij ingesteld worden in functie van de toepassing.

Specialized periphery integrator in HVAC

PN40

flens

ELEKTRISCHE AANSLUITING

AC 24 V / MODULEREND 0-10VDC — TYPE : 163U44 - 253U42 - 503U42

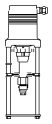

163U44

253U42 / 503U42

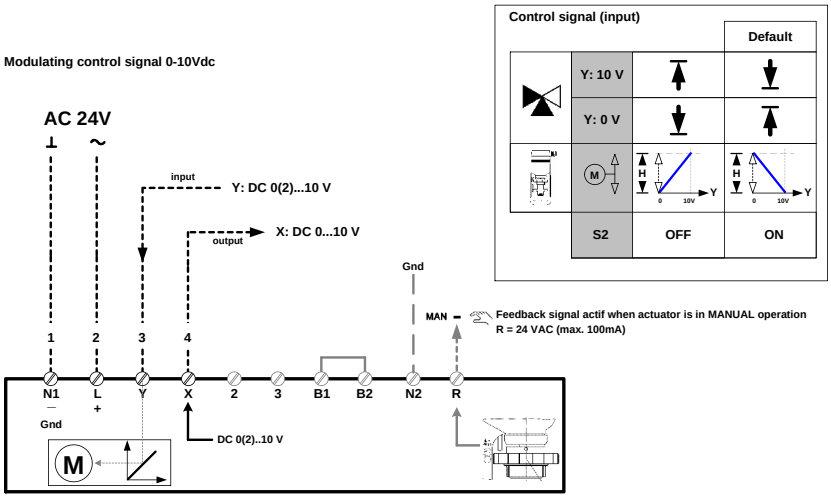

B1/B2 aansluiting van een digitale ingang (DI)

AC 24 V / MODULEREND 4-20 MA — TYPE : 163I44 - 253I42 - 503I42

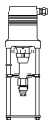

163i44

253i42 / 503i42

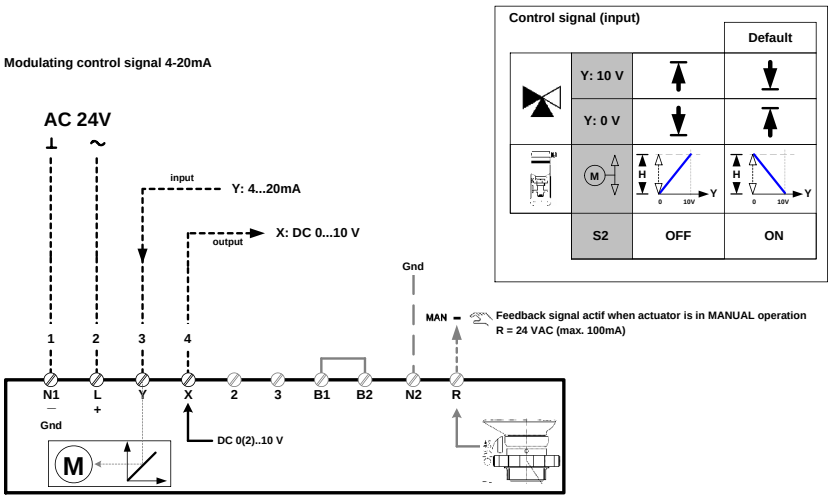

B1/B2 aansluiting van een digitale ingang (DI)

N2 is de nulpotentiaal voor de signalen „X“, „Y“ en „R“.

- 24 VAC(DC) : voor de aandrijvingen met voedingsspanning 24 VAC(DC), is het aan te bevelen N2 aan te sluiten.

- - - - - - - - niet inbegrepen in de levering

Specialized periphery integrator in HVAC

PN40

flens

ELEKTRISCHE AANSLUITING

AC 24 V / 3-PUNTS STURING — TYPE : 163U44 - 253U42 - 503U42

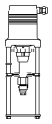

163U44

253U42 / 503U42

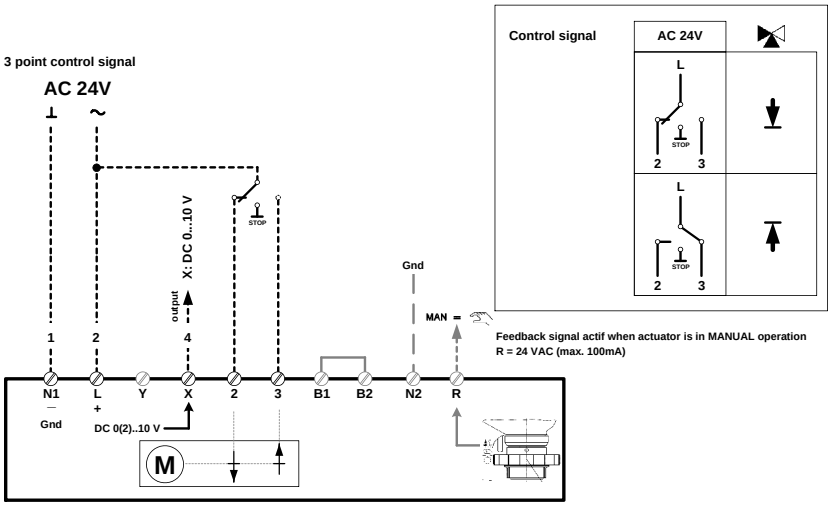

B1/B2 aansluiting van een digitale ingang (DI)

AC 230 V / 3-PUNTS STURING — TYPE : 163U24 - 253U22 - 503U22

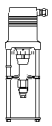

163U24

253U22 / 503U22

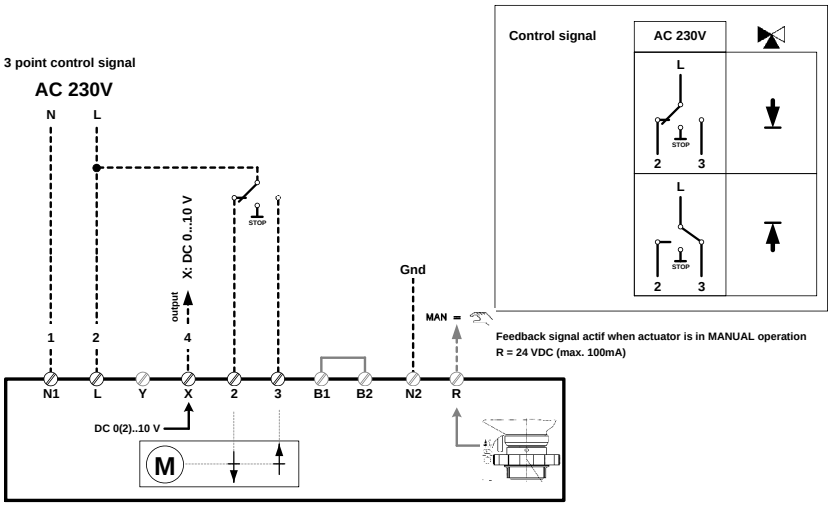

B1/B2 aansluiting van een digitale ingang (DI)

N2 is de nulpotentiaal voor de signalen „X“, „Y“ en „R“.

- 24 VAC(DC) : voor de aandrijvingen met voedingsspanning 24 VAC(DC), is het aan te bevelen N2 aan te sluiten.
- 230 VAC : voor de aandrijvingen met voedingsspanning 230 VAC, is het verplichtend N2 (nulpotentiaal van de externe regelaar) aan te sluiten wanneer de aandrijving in „modulerende“ modus gebruikt wordt, maw wanneer de aandrijving via een analoog signaal „Y“ aangestuurd wordt. voor de aandrijvingen met voedingsspanning 230 VAC gebruikt in „3 punts“ modus, is de aansluiting van klem N2 slechts vereist wanneer ook het signaal „X“ en/of „R“ gebruikt wordt. Indien de nulpotentiaal van X, Y en R dezelfde zijn en dezelfde is als de nulpotentiaal van de, dan mogen klemmen N1 en N2 met elkaar kortgesloten worden teneinde een extra verbinding (kabel) naar N2 uit te sparen.

- - - - - - - - niet inbegrepen in de levering

Specialized periphery integrator in HVAC

PN40

flens

ELEKTRISCHE AANSLUITING

AC 230 V / MODULEREND 0-10VDC — TYPE : 163U24 - 253U22 - 503U22

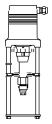

163U24

253U22 / 503U22

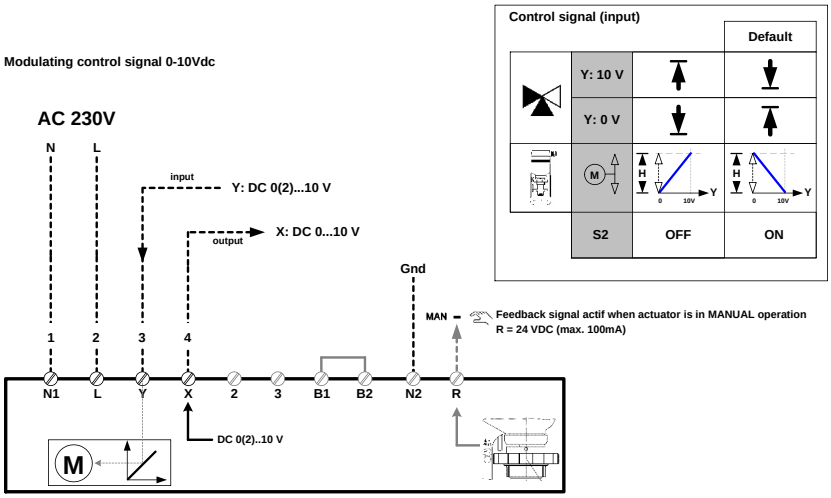

B1/B2 aansluiting van een digitale ingang (DI)

AC 230 V / MODULEREND 4-20MA — TYPE : 163I24 - 253I22 - 503I22

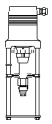

163i24

253i22 / 503i22

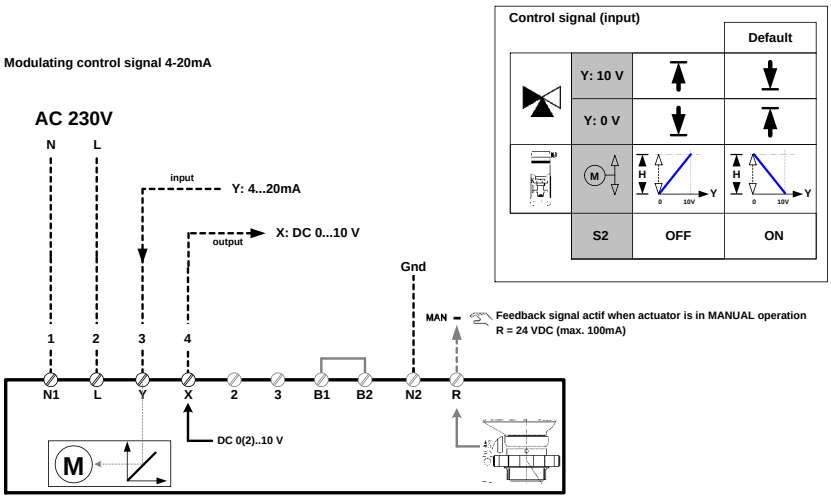

B1/B2 aansluiting van een digitale ingang (DI)

N2 is de nulpotentiaal voor de signalen „X“, „Y“ en „R“.

- 230 VAC : voor de aandrijvingen met voedingsspanning 230 VAC, is het verplichtend N2 (nulpotentiaal van de externe regelaar) aan te sluiten wanneer de aandrijving in „modulerende“ modus gebruikt wordt, maw wanneer de aandrijving via een analoog signaal „Y“ aangestuurd wordt. voor de aandrijvingen met voedingsspanning 230 VAC gebruikt in „3 punts“ modus, is de aansluiting van klem N2 slechts vereist wanneer ook het signaal „X“ en/of „R“ gebruikt wordt. Indien de nulpotentiaal van X, Y en R dezelfde zijn en dezelfde is als de nulpotentiaal van de, dan mogen klemmen N1 en N2 met elkaar kortgesloten worden teneinde een extra verbinding (kabel) naar N2 uit te sparen.

-------- niet inbegrepen in de levering

Specialized periphery integrator in HVAC

PN40

flens

AFMETINGEN

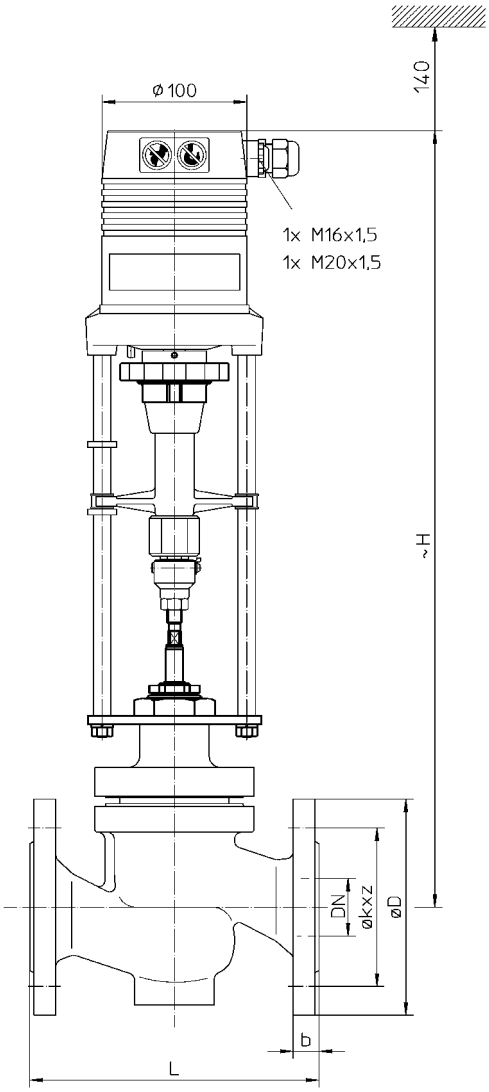

CE2F.. met serie **163..**

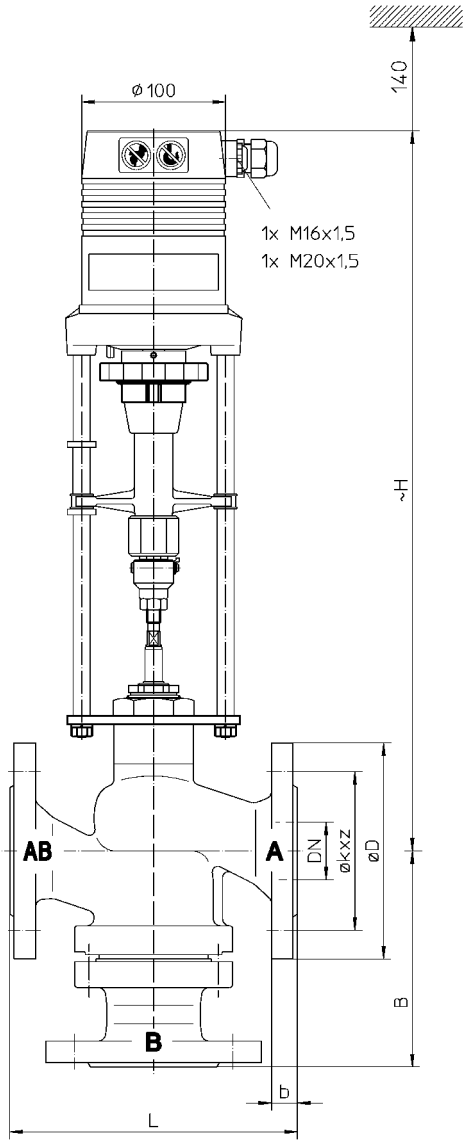

CE3F.. met serie **163..**

Specialized periphery integrator in HVAC

PN40

flens

AFMETINGEN

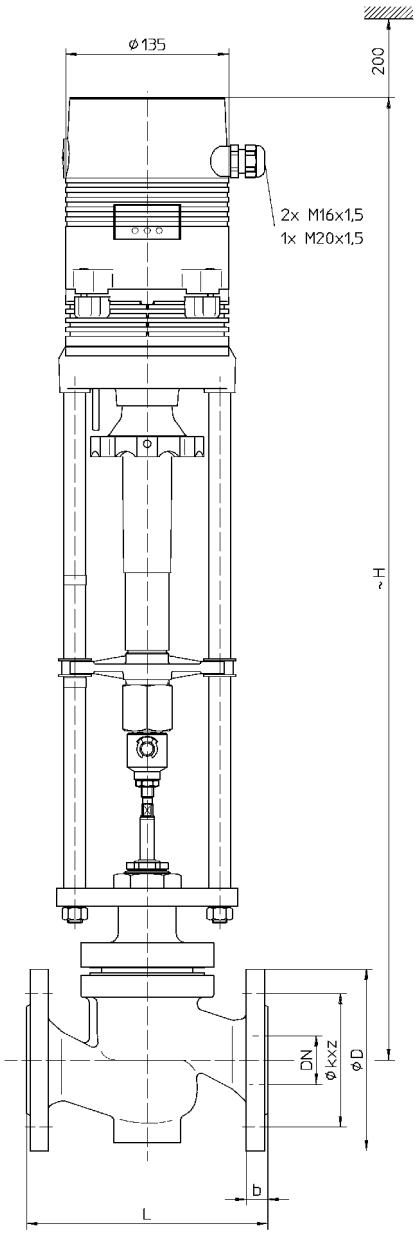

CE2F.. met serie **253..**
CE2F.. met serie **503..**

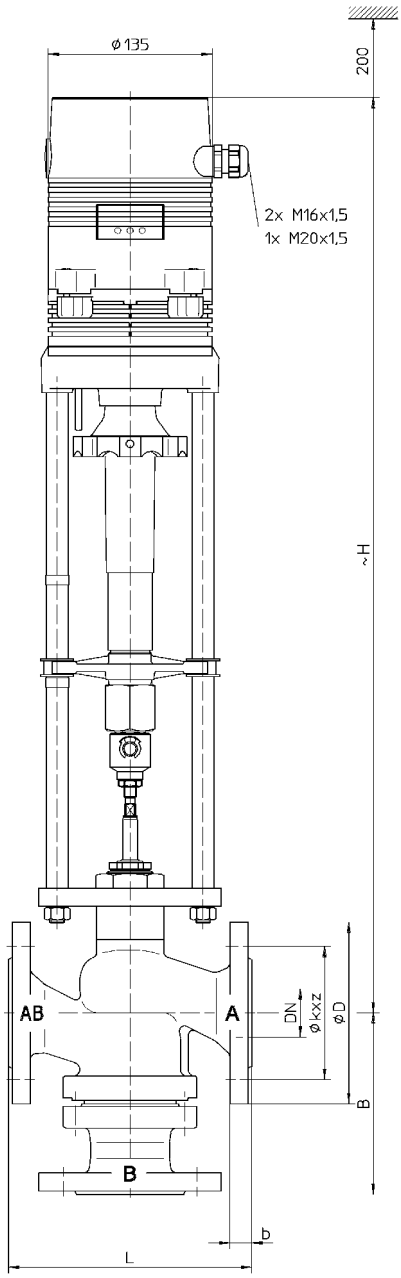

CE3F.. met serie **253..**
CE3F.. met serie **503..**

© Belparts NV
Wingepark 4
B-3110 Rotselaar
Tel : +32 (0)16 26 93 00
E-mail: info@belparts.be

© Belparts NV
Postbus 317
NL-3830 AJ Leusden
Tel : +31 (0)33 432 18 35
E-mail: info@belparts.nl

Onder voorbehoud van wijzigingen zonder voorafgaande mededeling

Specialized periphery integrator in HVAC

PN40

flens

AFMETINGEN / GEWICHTEN

DN				15	20	25	32	40	50	65	80	100	125	150
L			mm	130	150	160	180	200	230	290	310	350	400	480
B			mm	130	130	130	150	150	160	170	215	215	260	280
PN 16		∅ D	mm	95	105	115	140	150	165	185	200	220	250	285
		∅ k	mm	65	75	85	100	110	125	145	160	180	210	240
		z	mm	4x ∅14			4x ∅18				8x ∅18			8x ∅22
		b	mm	16	18	18	18	18	20	18	20	20	22	22
PN 25		∅ D	mm	95	105	115	140	150	165	185	200	235	270	300
		∅ k	mm	65	75	85	100	110	125	145	160	190	220	250
		z	mm	4x ∅14			4x ∅18			8x ∅18		8x ∅22	8x ∅26	
		b	mm	16	18	18	18	18	20	22	24	24	26	28
PN 40		**∅ D**	**mm**	**95**	**105**	**115**	**140**	**150**	**165**	**185**	**200**	**235**	**270**	**300**
		∅ k	**mm**	**65**	**75**	**85**	**100**	**110**	**125**	**145**	**160**	**190**	**220**	**250**
		z	**mm**	**4x ∅14**			**4x ∅18**			**8x ∅18**		**8x ∅22**	**8x ∅26**	
		b	**mm**	**16**	**18**	**18**	**18**	**18**	**20**	**22**	**24**	**24**	**26**	**28**
H	163.. 24 VAC	CE2F..	mm	537	537	537	552	552	562	572				
		CE3F..	mm	497	497	502	512	512	522	537				
	163.. 230 VAC	CE2F..	mm	562	562	562	577	577	587	597				
		CE3F..	mm	522	522	527	537	537	547	562				
	253.. 24 VAC 230 VAC	CE2F..	mm	795	795	795	810	810	820	830	845	890		
		CE3F..	mm	755	755	760	770	770	780	795	825	855		
	503.. 24 VAC 230 VAC	CE2F..	mm	795	795	795	810	810	820	830	845	890	915	940
		CE3F..	mm	755	755	760	770	770	780	795	825	855	860	880
m	163.. 24 VAC 230 VAC	CE2F..	kg	11	12	14	17	18	23	31				
		CE3F..	kg	12	13	15	20	21	26	37				
	253.. 24 VAC	CE2F..	kg	14.4	15.4	17.4	20.4	21.4	26.4	37.4	45.4	60.4		
		CE3F..	kg	15.4	16.4	18.4	23.4	24.4	29.4	40.4	52.4	65.4		
	253.. 230 VAC	CE2F..	kg	15.6	16.6	18.6	21.6	22.6	27.6	35.6	46.6	61.4		
		CE3F..	kg	16.6	17.6	19.6	24.6	25.6	30.6	41.6	53.6	66.4		
	503.. 24 VAC	CE2F..	kg	14.4	15.4	17.4	20.4	21.4	26.4	37.4	45.4	60.4	74.4	109.4
		CE3F..	kg	15.4	16.4	18.4	23.4	24.4	29.4	40.4	52.4	65.4	86.4	128.4
	503.. 230 VAC	CE2F..	kg	15.6	16.6	18.6	21.6	22.6	27.6	35.6	46.6	61.4	75.6	110.6
		CE3F..	kg	16.6	17.6	19.6	24.6	25.6	30.6	41.6	53.6	66.4	87.6	129.6

Opmerking • voor regelafsluiters type CE.. ≥DN200, zie volgende pagina's

© Belparts NV
Wingepark 4
B-3110 Rotselaar
Tel : +32 (0)16 26 93 00
E-mail: info@belparts.be

© Belparts NV
Postbus 317
NL-3830 AJ Leusden
Tel : +31 (0)33 432 18 35
E-mail: info@belparts.nl

Onder voorbehoud van wijzigingen zonder voorafgaande mededeling

Specialized periphery integrator in HVAC

PN40

flens

Alternatieve uitvoeringen en toebehoren voor de 2- en 3-weg afsluiters, type CE2F.. / CE3F..

- afdichtingen:

O-ring EPDM	0...+180°C	warm water en koud water met antivries of anti corrosie additieven tot max. 50%: glycol, ethyl alcohol glycol, mono ethyl alcohol, ethyl, methyl alcohol, glycerine, antifrogen® N+L
O-ring FKM	0...+200°C	media op basis van minerale oliën
Grafiet pakking	0...+200°C	warm water, stoom, olie, zuur

- aansluitflenzen conform EN 1092-1 type D, EN 1092-1 type E, EN 1092-1 type F
- nauwkeurige afwerking armatuur en kegel, EN 1349 – lekdebiet IV-S1 L1 (≤ 0.0005% van de kvs waarde)
- kegel met dichtingen NBR, EPDM, PTFE; EN 1349 – lekdebiet VI G1 (dicht sluitend)
- asafdichting met 100mm extensie : -10°C...+350°C
- asverwarming: temperatuur tot -10°C (T.HH.ZV64-…DN)
  24 VAC, 50 Hz
  $P_{max.}$ ≈ 200 VA
  P_N ≈ 45 VA
  S1 100% ED
  IP 54
- transformator asverwarming: 230/24 VAC, 50 Hz
- corrosie bestendige (epoxy) bekleding (mbt condensatie), max. 80°C
- siliconenvrije uitvoering (max. +180°C)
- uitvoering vrij van alle oliën en vetten tbv toepassingen met zuurstof

Alternatieve uitvoeringen en toebehoren voor de 2-weg afsluiters, type CE2F..

- schroefzitting uit 1.4122
- afwerking armatuur met SKWAM of Stellit 6
- geperforeerde kegel uit 1.4057
- drukvereffende kegel, maximale werktemperatuur max. +200°C

© Belparts NV
Wingepark 4
B-3110 Rotselaar
Tel : +32 (0)16 26 93 00
E-mail: info@belparts.be

© Belparts NV
Postbus 317
NL-3830 AJ Leusden
Tel : +31 (0)33 432 18 35
E-mail: info@belparts.nl

Onder voorbehoud van wijzigingen zonder voorafgaande mededeling

GEMOTORISEERDE 2- OF 3-WEG REGELAFSLUITERS TYPE CE..

Specialized periphery integrator in HVAC

PN40

flens

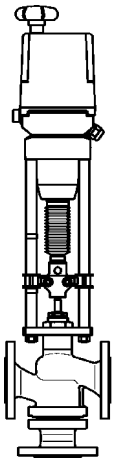

CE3F100A-08U21

HIGHLIGHTS

- Gebruikt voor koud- en warmwater toepassingen (0°C ... +200°C) in HVAC installaties en proces (optioneel tot +350°C)
- Geschikt voor water met antivries additieven tot -10°C [α]
- Lekdebiet conform EN 1349 – IV L1 (≤ 0.01% kvs waarde)
- Microprocessor gebaseerd
- Met noodhandbediening

OMSCHRIJVING

De 2- of 3-weg regelafsluiters uit staal, type CE.., worden gebruikt in HVAC installaties voor koud- en warmwater toepassingen en/of stoom : 0°C ... +200°C. In combinatie met een speciale as afdichting uit roestvrij staal (optioneel), kunnen de CE.. afsluiters voor een mediumtemperatuur tot +350°C toegepast worden.

De CE3F.. regelafsluiters worden of als mengafsluiter maar ook als verdeelafsluiter toegepast, en bestaan uit een regelafsluiter en een aandrijving.

De uitvoering van de aandrijving is aangepast aan de diameter van de regelafsluiter, de voedingsspanning, het stuursignaal en de toelaatbare verschildruk.

(α) Voor toepassing met water tot -10°C (met antivries additieven), dient een asverwarming toegepast te worden. Deze dient separaat besteld te worden: T-HH-ZV64-.. DN .

TECHNISCHE SPECIFICATIES		CE2F..	CE3F..
Bouwvorm		2-weg	3-weg
Nominale diameter		DN 65 – DN 300	DN 65 – DN 300
Nominale druk		PN 40	PN 40
Regelkarakteristiek		A→AB equi% (≤DN50)	A→AB equi% (≤DN40) B→AB lineair
	mod	A→AB equi% (≥DN65)	A→AB equi% (≥DN50) B→AB lineair
Lifthoogte	08.. (8 kN) 10.. (10 kN) 12.. (12 kN)	DN 65 : 30mm DN 80 – 100 : 50mm DN 125 – 150 : 60mm DN 200 – 300 : 80mm	DN 65 : 30mm DN 80 – 100 : 50mm DN 125 – 150 : 60mm DN 200 – 300 : 80mm
	315.. (15kN) 320.. (20kN) 325.. (25kN)	DN 125 – 150 : 60mm DN 200 (15kN) : 75mm DN 200 : 80mm DN 250 – 300 : 90mm	DN 125 – 150 : 60mm DN 200 (15kN) : 75mm DN 200 : 80mm DN 250 – 300 : 90mm

Alle andere specificaties conform pagina 1.

© Belparts NV
Wingepark 4
B-3110 Rotselaar
Tel : +32 (0)16 26 93 00
E-mail: info@belparts.be

© Belparts NV
Postbus 317
NL-3830 AJ Leusden
Tel : +31 (0)33 432 18 35
E-mail: info@belparts.nl

Onder voorbehoud van wijzigingen zonder voorafgaande mededeling

Specialized periphery integrator in HVAC

PN40

flens

AANDRIJVINGEN VOOR REGELAFSLUITERS TYPE CE2F.. DN65 … DN300

	SERIE					
	08..	10..	12..	315..	320..	325..
	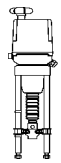	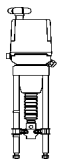	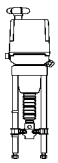	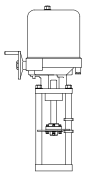	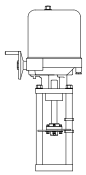	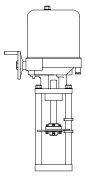
KRACHT [N]	8000	10000	12000	15000	20000	25000

AANDRIJVINGEN VOOR 2-WEG REGELAFSLUITERS TYPE CE2F..

		DN	65	80	100	125	150	200	200	250	250	300	300
kvs m³/h		A	63	100	160	250	400	630	630	800	1000	1250	1600
		B	50[S]	80[S]	125[S]	200[S]	315[S]	500[S]	500[S]	630[L]	800	1000[L]	1250
		C	40[L]	63[L]	100[L]	160	250	400	400	500[L]	630	800	1000
		D	31.5[S/L]	50[S/L]	80[S/L]	125[S/L]	200[S/L]	315[S/L]	315[S/L]	400[L]	500[L]	630[L]	800
Lifthoogte		mm	30	50		60		75	80		90	80	90
08M.. 08U..	t	s	35	55		65			85				
	Δp_s	kPa	1800	1300	800	450	300		150				
10M.. 10U..	t	s	50	80		95			125				
	Δp_s	kPa	2150	1500	950	500	350		200				
12M.. 12U..	t	s	65	105		125			165			165	
	Δp_s	kPa	2750	1900	1200	650	450		250	150		100	
315M.. 315U..	t [1)]	s				165		205					
						100		115					
	Δp_s	kPa				960	670	370					
320M.. 320U..	t [1)]	s				155			205		225		225
						80			105		120		120
	Δp_s	kPa				1400	980		540		340		240
325M.. 325U..	t [1)]	s				155			205		225		225
						80			105		120		120
	Δp_s	kPa				1800	1250		690		440		310

100 kPa = 1 bar = 10 mWK
Δp_s: maximaal toelaatbare drukverschil

[1)] De looptijd kan vrij ingesteld worden. Gelieve de gewenste waarde op te geven bij bestelling.
[L)] Verkrijgbaar met geperforeerde kegel
[S)] Speciale Kvs waarde

Specialized periphery integrator in HVAC

PN40
flens

AANDRIJVINGEN VOOR REGELAFSLUITERS TYPE CE3F.. DN65 … DN300

	SERIE					
	08..	10..	12..	315..	320..	325..
	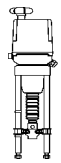	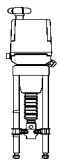	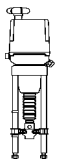	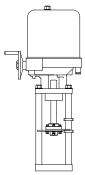	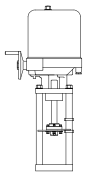	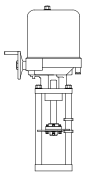
KRACHT [N]	8000	10000	12000	15000	20000	25000

AANDRIJVINGEN VOOR 3-WEG REGELAFSLUITERS TYPE CE3F..

			DN	65	80	100	125	150	200	200	250	250	300	300
kvs m³/h			A	63	100	160	250	400	630	630	800	1000	1250	1600
			B	50	80	125	200	315	500	500	630	800	1000	1250
			C	40[S]	63[S]	100[S]	160[S]	250[S]	400[S]	400[S]	500	630	800	1000
			D	31.5[S]	50[S]	80[S]	125[S]	200[S]	315[S]	315[S]	400	500	630	800
Lifthoogte		mm		30	50		60		75	80		90	80	90
08M.. 08U..	t	s		35	55		65			85				
	Δp_s	kPa		1800	1300	800	450	300		150				
10M.. 10U..	t	s		50	80		95			125				
	Δp_s	kPa		2150	1500	950	500	350		200				
12M.. 12U..	t	s		65	105		125			165			165	
	Δp_s	kPa		2750	1900	1200	650	450		250	150		100	
315M.. 315U..	t [1)]	s					165		205					
							100		115					
	Δp_s	kPa					960	670	370					
320M.. 320U..	t [1)]	s					155			205		225		225
							80			105		120		120
	Δp_s	kPa					1400	980		540		340		240
325M.. 325U..	t [1)]	s					155			205		225		225
							80			105		120		120
	Δp_s	kPa					1800	1250		690		440		310

100 kPa = 1 bar = 10 mWK
Δp_s: maximaal toelaatbare drukverschil

[1)] De looptijd kan vrij ingesteld worden. Gelieve de gewenste waarde op te geven bij bestelling.
[L)] Verkrijgbaar met geperforeerde kegel
[S)] Speciale Kvs waarde

© Belparts NV
Wingepark 4
B-3110 Rotselaar
Tel : +32 (0)16 26 93 00
E-mail: info@belparts.be

© Belparts NV
Postbus 317
NL-3830 AJ Leusden
Tel : +31 (0)33 432 18 35
E-mail: info@belparts.nl

Onder voorbehoud van wijzigingen zonder voorafgaande mededeling

GEMOTORISEERDE 2- OF 3-WEG REGELAFSLUITERS TYPE CE..

Specialized periphery integrator in HVAC

PN40

flens

AANDRIJVINGEN VOOR REGELAFSLUITERS SERIE 08..

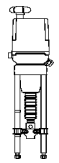

AANDRIJVING TYPE		08M21	08U21	08i21
Looptijd bij 50 Hz	s/mm	1	1	1
Stelkracht	N	8.000	8.000	8.000
Lifthoogte	mm	20, 30, 40, 50, 60, 80	20, 30, 40, 50, 60, 80	20, 30, 40, 50, 60, 80
Voedingsspanning	VAC	230 +6% -10%	230 +6% -10%	230 +6% -10%
Frequentie	Hz	50/60 ±5%	50/60 ±5%	50/60 ±5%
Verbruik	VA	70	77	77
Ingangssignaal [1]		3-punts	0...10 VDC 100 kOhm	0(4)...20 mA [2] 100 Ohm
Feedback signaal		-	0...10 VDC max. 10 mA min. 1200 Ohm	0(4)...20 mA [2] max. 680 Ohm

Beschermingsgraad	IP 54		
Eindeloopcontacten (adj.)	belasting	resistief: inductief:	10 A / 120-250 Vac 5 A
Inschakelduur	S3-50% ED c/h 1200	EN 60034-1	
Uitschakelen in de eindpositie	**2-weg**	spindel van de aandrijving naar buiten : spindel van de aandrijving naar binnen:	last afhankelijk ifv lifthoogte (WE-S3) en last afhankelijk
	3-weg	last afhankelijk	
Omgevingstemperatuur	0...+50°C		
Gewicht	08.. 10.. 12..	10.0 kg 20.0 kg 20.0 kg	

[1] Het stuursignaal kan als direct of indirect worden ingesteld.
[2] Gelieve bij bestelling te specifiëren!

© Belparts NV
Wingepark 4
B-3110 Rotselaar
Tel : +32 (0)16 26 93 00
E-mail: info@belparts.be

© Belparts NV
Postbus 317
NL-3830 AJ Leusden
Tel : +31 (0)33 432 18 35
E-mail: info@belparts.nl

Onder voorbehoud van wijzigingen zonder voorafgaande mededeling

GEMOTORISEERDE 2- OF 3-WEG REGELAFSLUITERS TYPE CE..

Specialized periphery integrator in HVAC

PN40

flens

AANDRIJVINGEN VOOR REGELAFSLUITERS SERIE 10..

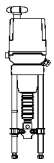

AANDRIJVING TYPE		10M21	10U21	10i21
Looptijd bij 50 Hz	s/mm	1.5	1.5	1.5
Stelkracht	N	10.000	10.000	10.000
Lifthoogte	mm	20, 30, 40, 50, 60, 80	20, 30, 40, 50, 60, 80	20, 30, 40, 50, 60, 80
Voedingsspanning	VAC	230 +6% -10%	230 +6% -10%	230 +6% -10%
Frequentie	Hz	50/60 ±5%	50/60 ±5%	50/60 ±5%
Verbruik	VA	70	77	77
Ingangssignaal [1]		3-punts	0...10 VDC 100 kOhm	0(4)...20 mA [2] 100 Ohm
Feedback signaal		-	0...10 VDC max. 10 mA min. 1200 Ohm	0(4)...20 mA [2] max. 680 Ohm

Beschermingsgraad	IP 54		
Eindeloopcontacten (adj.)	belasting	resistief: inductief:	10 A / 120-250 Vac 5 A
Inschakelduur	S3-50% ED c/h 1200	EN 60034-1	
Uitschakelen in de eindpositie	**2-weg**	spindel van de aandrijving naar buiten : spindel van de aandrijving naar binnen:	last afhankelijk ifv lifthoogte (WE-S3) en last afhankelijk
	3-weg	last afhankelijk	
Omgevingstemperatuur	0...+50°C		
Gewicht	08.. 10.. 12..	10.0 kg 20.0 kg 20.0 kg	

[1] Het stuursignaal kan als direct of indirect worden ingesteld.
[2] Gelieve bij bestelling te specifiëren!

© Belparts NV
Wingepark 4
B-3110 Rotselaar
Tel : +32 (0)16 26 93 00
E-mail: info@belparts.be

© Belparts NV
Postbus 317
NL-3830 AJ Leusden
Tel : +31 (0)33 432 18 35
E-mail: info@belparts.nl

Onder voorbehoud van wijzigingen zonder voorafgaande mededeling

GEMOTORISEERDE 2- OF 3-WEG REGELAFSLUITERS TYPE CE..

Specialized periphery integrator in HVAC

PN40

flens

AANDRIJVINGEN VOOR REGELAFSLUITERS SERIE 12..

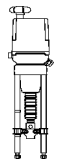

AANDRIJVING TYPE		12M22	12U22	12i22
Looptijd bij 50 Hz	s/mm	2	2	2
Stelkracht	N	12.000	12.000	12.000
Lifthoogte	mm	20, 30, 40, 50, 60, 80	20, 30, 40, 50, 60, 80	20, 30, 40, 50, 60, 80
Voedingsspanning	VAC	230 +6% -10%	230 +6% -10%	230 +6% -10%
Frequentie	Hz	50/60 ±5%	50/60 ±5%	50/60 ±5%
Verbruik	VA	70	77	77
Ingangssignaal [1]		3-punts	0...10 VDC 100 kOhm	0(4)...20 mA [2] 100 Ohm
Feedback signaal		-	0...10 VDC max. 10 mA min. 1200 Ohm	0(4)...20 mA [2] max. 680 Ohm

Beschermingsgraad	IP 54		
Eindeloopcontacten (adj.)	belasting	resistief: inductief:	10 A / 120-250 Vac 5 A
Inschakelduur	S3-50% ED c/h 1200	EN 60034-1	
Uitschakelen in de eindpositie	**2-weg**	spindel van de aandrijving naar buiten : spindel van de aandrijving naar binnen:	last afhankelijk ifv lifthoogte (WE-S3) en last afhankelijk
	3-weg	last afhankelijk	
Omgevingstemperatuur	0...+50°C		
Gewicht	08.. 10.. 12..	10.0 kg 20.0 kg 20.0 kg	

[1] Het stuursignaal kan als direct of indirect worden ingesteld.
[2] Gelieve bij bestelling te specifiëren!

© Belparts NV
Wingepark 4
B-3110 Rotselaar
Tel : +32 (0)16 26 93 00
E-mail: info@belparts.be

© Belparts NV
Postbus 317
NL-3830 AJ Leusden
Tel : +31 (0)33 432 18 35
E-mail: info@belparts.nl

Onder voorbehoud van wijzigingen zonder voorafgaande mededeling

Specialized periphery integrator in HVAC

PN40

flens

ELEKTRISCHE AANSLUITING 08.. / 10.. / 12..

3-PUNTS STURING

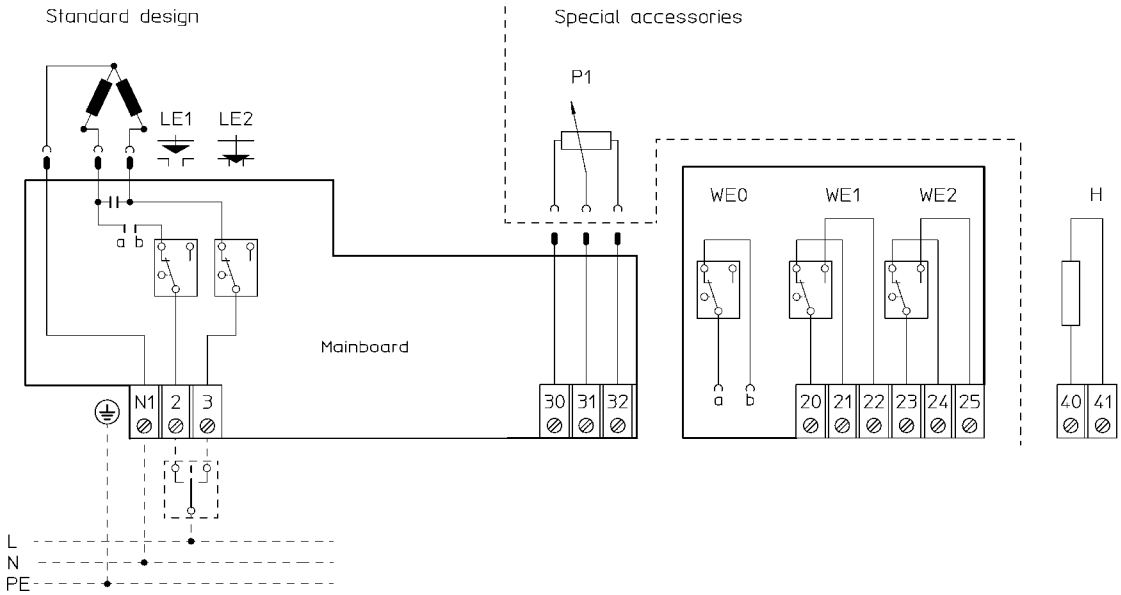

MODULEREND

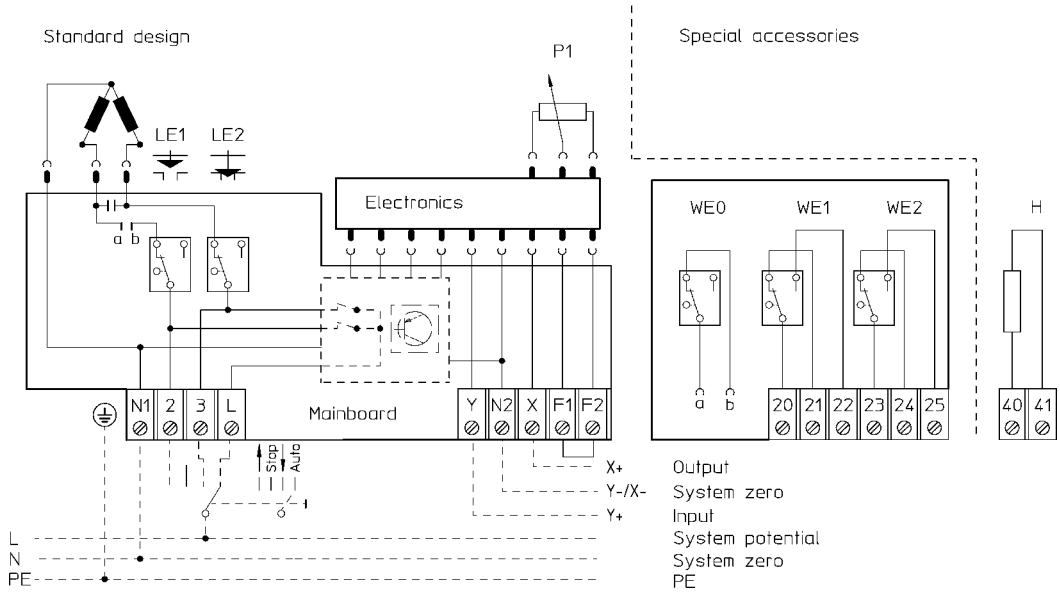

F1/F2 aansluiting van een digitale ingang (DI)

© Belparts NV
Wingepark 4
B-3110 Rotselaar
Tel : +32 (0)16 26 93 00
E-mail: info@belparts.be

© Belparts NV
Postbus 317
NL-3830 AJ Leusden
Tel : +31 (0)33 432 18 35
E-mail: info@belparts.nl

Onder voorbehoud van wijzigingen zonder voorafgaande mededeling

GEMOTORISEERDE 2- OF 3-WEG REGELAFSLUITERS TYPE CE..

Specialized periphery integrator in HVAC

PN40

flens

AANDRIJVINGEN VOOR REGELAFSLUITERS SERIE 315..

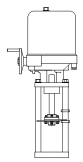

AANDRIJVING TYPE		315M21	315U21	315i21
Looptijd bij 50 Hz	s/mm	1.5	1.5	1.5
Stelkracht	N	15.000	15.000	15.000
Lifthoogte	mm	max. 75	max. 75	max. 75
Voedingsspanning	VAC	230 ±10%	230 ±10%	230 ±10%
Frequentie	Hz	50/60 ±5%	50/60 ±5%	50/60 ±5%
Verbruik	VA	150	180	180
Ingangssignaal [1]		3-punts	0(2)...10 VDC 10 kOhm	0(4)...20 mA 0.5 kOhm
Feedback signaal		-	0(2)...10 VDC max. 20 mA min. 500 Ohm	0(4)...20 mA max. 500 Ohm

Beschermingsgraad	IP 65	
Eindeloopcontacten (motor)	belasting	resistief: 10 A inductief: 5 A
Inschakelduur	S4-30% ED c/h 600	EN 60034-1
Uitschakelen in de eindpositie	**2-weg**	spindel van de aandrijving naar buiten : last afhankelijk spindel van de aandrijving naar binnen: ifv lifthoogte (WE-S3) en last afhankelijk
	3-weg	last afhankelijk
Omgevingstemperatuur	0...+60°C	
Gewicht	315..	17.0 kg
	320..	22.0 kg
	325..	22.0 kg

[1] Het stuursignaal kan als direct of indirect worden ingesteld.

© Belparts NV
Wingepark 4
B-3110 Rotselaar
Tel : +32 (0)16 26 93 00
E-mail: info@belparts.be

© Belparts NV
Postbus 317
NL-3830 AJ Leusden
Tel : +31 (0)33 432 18 35
E-mail: info@belparts.nl

Onder voorbehoud van wijzigingen zonder voorafgaande mededeling

GEMOTORISEERDE 2- OF 3-WEG REGELAFSLUITERS TYPE CE..

Specialized periphery integrator in HVAC

PN40

flens

AANDRIJVINGEN VOOR REGELAFSLUITERS SERIE 320..

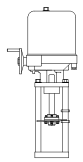

AANDRIJVING TYPE		320M21		320U21		320i21	
Looptijd bij 50 Hz [1]	s/mm	1.2	2.4	1.2	2.4	1.2	2.4
Stelkracht	N	20.000		20.000		20.000	
Lifthoogte	mm	max. 90		max. 90		max. 90	
Voedingsspanning	VAC	230 ±10%		230 ±10%		230 ±10%	
Frequentie	Hz	50/60 ±5%		50/60 ±5%		50/60 ±5%	
Verbruik	VA	240	170	260	190	260	190
Ingangssignaal [2]		3-punts		0(2)...10 VDC 10 kOhm		0(4)...20 mA 0.5 kOhm	
Feedback signaal		-		0(2)...10 VDC max. 20 mA min. 500 Ohm		0(4)...20 mA max. 500 Ohm	

Beschermingsgraad	IP 65	
Eindeloopcontacten (motor)	belasting	resistief: 10 A inductief: 5 A
Inschakelduur	S4-30% ED c/h 600	EN 60034-1
Uitschakelen in de eindpositie	**2-weg**	spindel van de aandrijving naar buiten : last afhankelijk spindel van de aandrijving naar binnen: ifv lifthoogte (WE-S3) en last afhankelijk
	3-weg	last afhankelijk
Omgevingstemperatuur	0...+60°C	
Gewicht	315..	17.0 kg
	320..	22.0 kg
	325..	22.0 kg

[1] Op aanvraag is een looptijd van 2.4 s/mm verkrijgbaar (3-punts versie 170 VA ; modulerende versie 190 VA)
[2] Het stuursignaal kan als direct of indirect worden ingesteld.

© Belparts NV
Wingepark 4
B-3110 Rotselaar
Tel : +32 (0)16 26 93 00
E-mail: info@belparts.be

© Belparts NV
Postbus 317
NL-3830 AJ Leusden
Tel : +31 (0)33 432 18 35
E-mail: info@belparts.nl

Onder voorbehoud van wijzigingen zonder voorafgaande mededeling

GEMOTORISEERDE 2- OF 3-WEG REGELAFSLUITERS TYPE CE..

Specialized periphery integrator in HVAC

PN40

flens

AANDRIJVINGEN VOOR REGELAFSLUITERS SERIE 325..

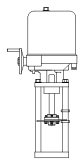

AANDRIJVING TYPE		325M21		325U21		325i21	
Looptijd bij 50 Hz [1]	s/mm	1.2	2.4	1.2	2.4	1.2	2.4
Stelkracht	N	25.000		25.000		25.000	
Lifthoogte	mm	max. 90		max. 90		max. 90	
Voedingsspanning	VAC	230 ±10%		230 ±10%		230 ±10%	
Frequentie	Hz	50/60 ±5%		50/60 ±5%		50/60 ±5%	
Verbruik	VA	240	170	260	190	260	190
Ingangssignaal [2]		3-punts		0(2)...10 VDC 10 kOhm		0(4)...20 mA 0.5 kOhm	
Feedback signaal		-		0(2)...10 VDC max. 20 mA min. 500 Ohm		0(4)...20 mA max. 500 Ohm	

Beschermingsgraad	IP 65	
Eindeloopcontacten (motor)	belasting	resistief: 10 A inductief: 5 A
Inschakelduur	S4-30% ED c/h 600	EN 60034-1
Uitschakelen in de eindpositie	**2-weg**	spindel van de aandrijving naar buiten : last afhankelijk spindel van de aandrijving naar binnen: ifv lifthoogte (WE-S3) en last afhankelijk
	3-weg	last afhankelijk
Omgevingstemperatuur	0...+60°C	
Gewicht	315..	17.0 kg
	320..	22.0 kg
	325..	22.0 kg

[1] Op aanvraag is een looptijd van 2.4 s/mm verkrijgbaar (3-punts versie 170 VA ; modulerende versie 190 VA)
[2] Het stuursignaal kan als direct of indirect worden ingesteld.

© Belparts NV
Wingepark 4
B-3110 Rotselaar
Tel : +32 (0)16 26 93 00
E-mail: info@belparts.be

© Belparts NV
Postbus 317
NL-3830 AJ Leusden
Tel : +31 (0)33 432 18 35
E-mail: info@belparts.nl

Onder voorbehoud van wijzigingen zonder voorafgaande mededeling

Specialized periphery integrator in HVAC

PN40

flens

ELEKTRISCHE AANSLUITING

2-WEG REGELAFSLUITERS — 3-PUNTS STURING

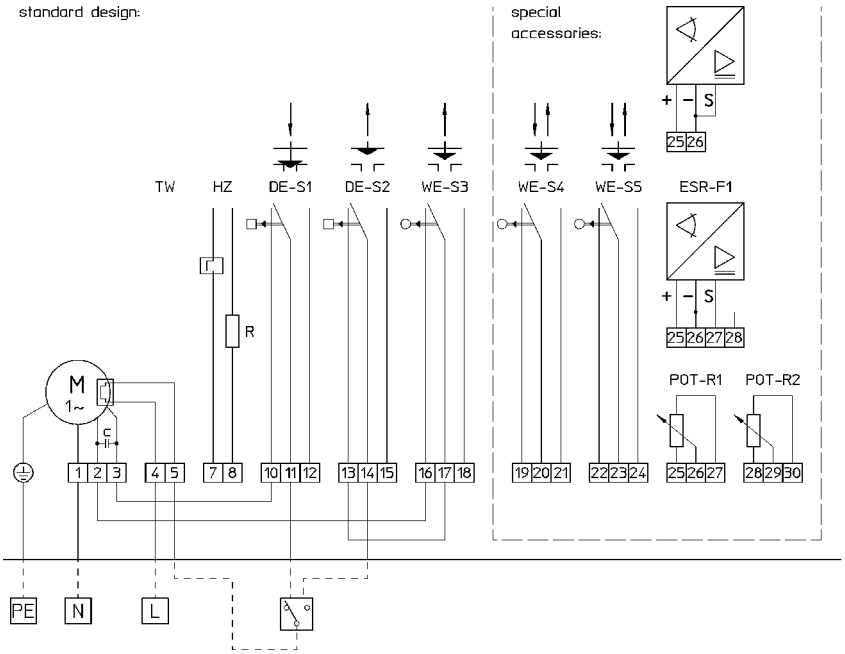

3-WEG REGELAFSLUITERS — 3-PUNTS STURING

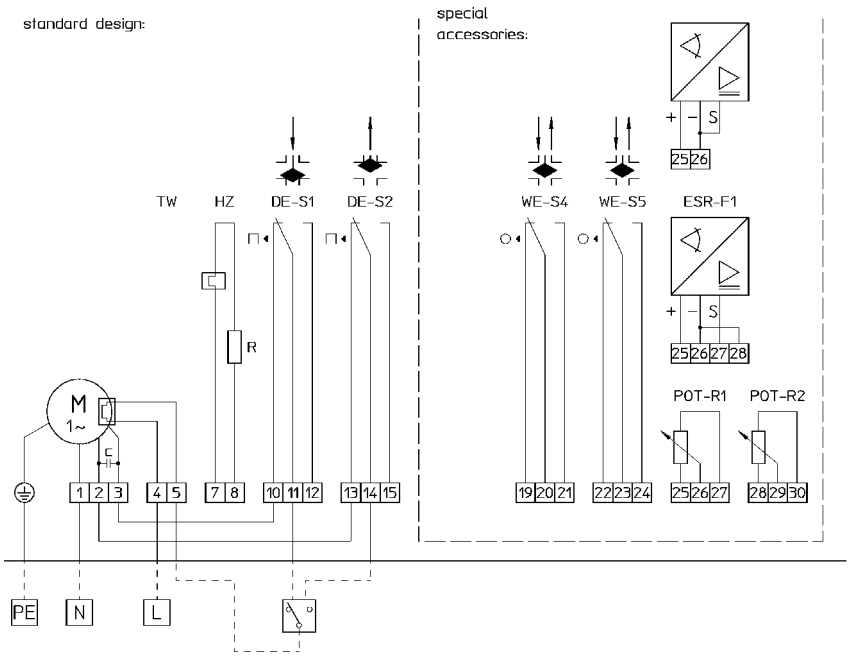

Specialized periphery integrator in HVAC

PN40

flens

ELEKTRISCHE AANSLUITING

2-WEG REGELAFSLUITERS — MODULEREND

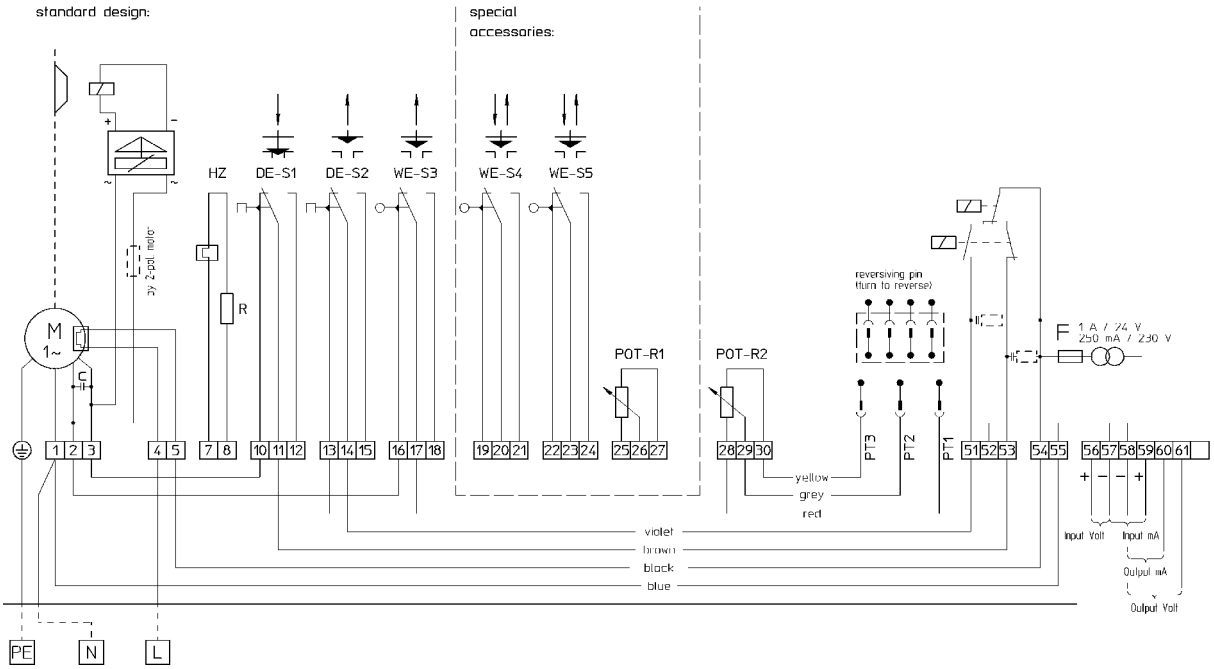

3-WEG REGELAFSLUITERS — MODULEREND

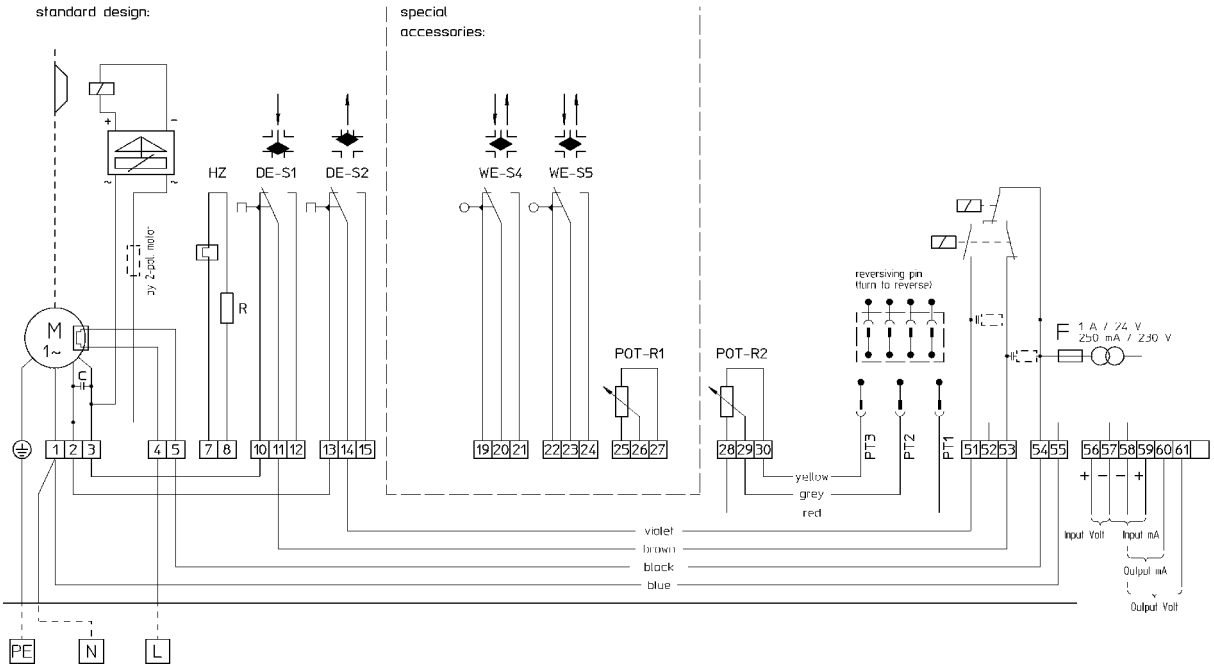

© Belparts NV
Wingepark 4
B-3110 Rotselaar
Tel : +32 (0)16 26 93 00
E-mail: info@belparts.be

© Belparts NV
Postbus 317
NL-3830 AJ Leusden
Tel : +31 (0)33 432 18 35
E-mail: info@belparts.nl

Onder voorbehoud van wijzigingen zonder voorafgaande mededeling

Specialized periphery integrator in HVAC

PN40

flens

AFMETINGEN

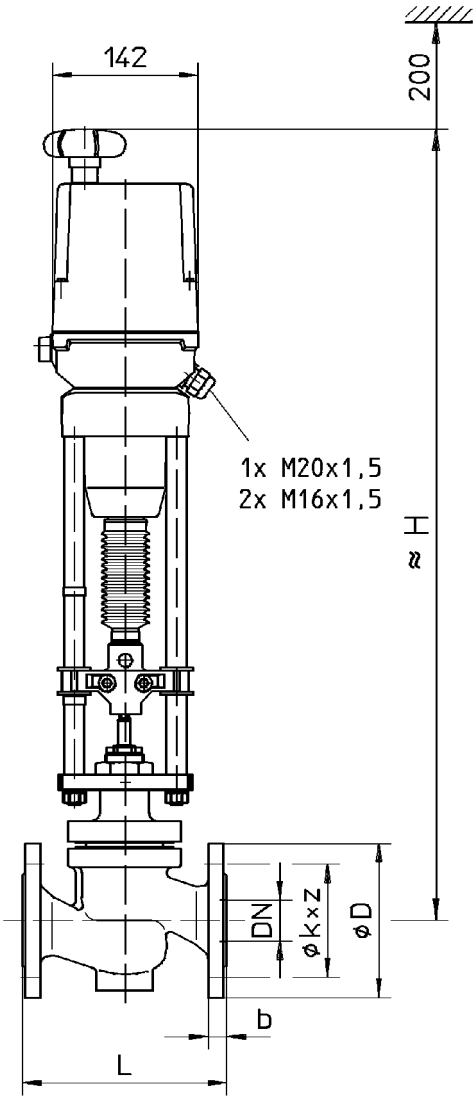

CE2F.. met serie **08..**
CE2F.. met serie **10..**
CE2F.. met serie **12..**

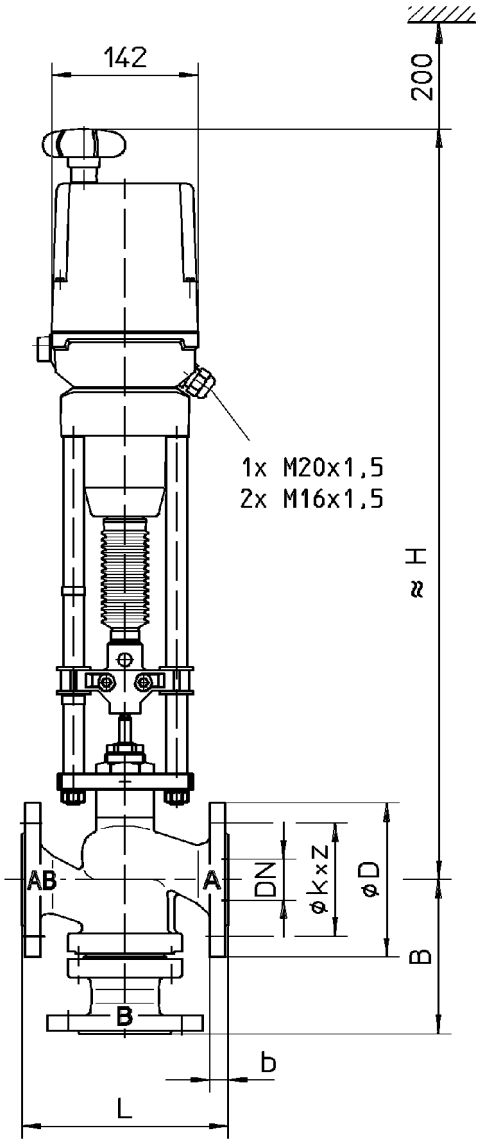

CE3F.. met serie **08..**
CE3F.. met serie **10..**
CE3F.. met serie **12..**

© Belparts NV
Wingepark 4
B-3110 Rotselaar
Tel : +32 (0)16 26 93 00
E-mail: info@belparts.be

© Belparts NV
Postbus 317
NL-3830 AJ Leusden
Tel : +31 (0)33 432 18 35
E-mail: info@belparts.nl

Onder voorbehoud van wijzigingen zonder voorafgaande mededeling

Specialized periphery integrator in HVAC

PN40

flens

AFMETINGEN

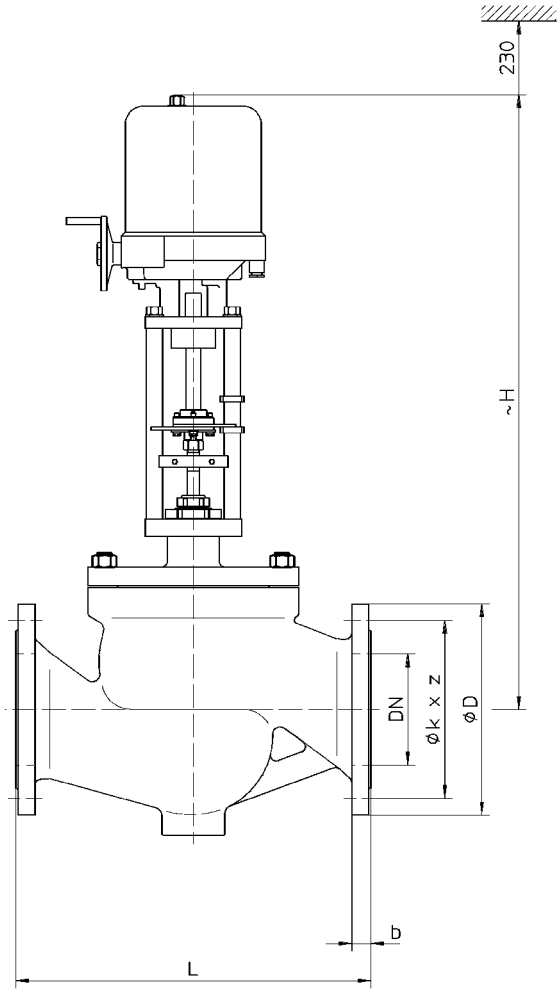

CE2F.. met serie **315..**
CE2F.. met serie **320..**
CE2F.. met serie **325..**

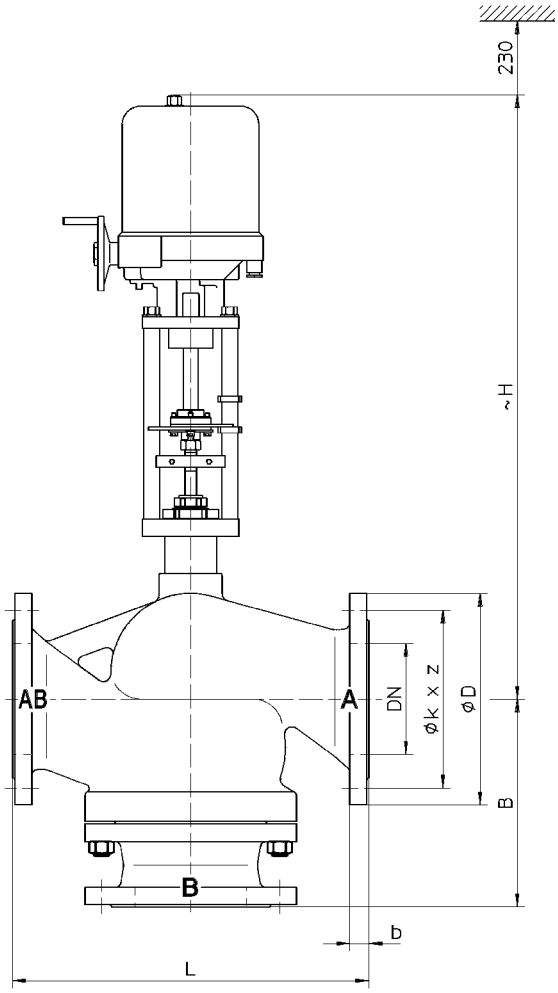

CE3F.. met serie **315..**
CE3F.. met serie **320..**
CE3F.. met serie **325..**

Specialized periphery integrator in HVAC

PN40

flens

AFMETINGEN / GEWICHTEN

DN				65	80	100	125	150	200	250	300
L			mm	290	310	350	400	480	600	730	850
B			mm	170	215	215	260	280	400	450	550
PN 16		∅ D	mm	185	200	220	250	285	340	405	460
		∅ k	mm	145	160	180	210	240	295	355	410
		z	mm	4x ∅18	8x ∅18			8x ∅22	12x ∅22	12x ∅26	
		b	mm	18	20	20	22	22	24	26	28
PN 25		∅ D	mm	185	200	235	270	300	360	425	485
		∅ k	mm	145	160	190	220	250	310	370	430
		z	mm	8x ∅18		8x ∅22	8x ∅26		12x ∅26	12x ∅30	16x ∅30
		b	mm	22	24	24	26	28	30	32	34
PN 40		**∅ D**	**mm**	**185**	**200**	**235**	**270**	**300**	**375**	**450**	**515**
		∅ k	**mm**	**145**	**160**	**190**	**220**	**250**	**320**	**385**	**450**
		z	**mm**	**8x ∅18**		**8x ∅22**	**8x ∅26**		**12x ∅30**	**12x ∅33**	**16x ∅33**
		b	**mm**	**22**	**24**	**24**	**26**	**28**	**34**	**38**	**42**
H	08.. 10..	CE2F	mm	790	810	855	910	935	1000		
		CE3F	mm	760	790	820	855	875	985		
	12..	CE2F	mm	790	810	855	910	935	1000	1055	1115
		CE3F	mm	760	790	820	855	875	985	1035	1080
	315..	CE2F	mm				815	840	905		
		CE3F	mm				760	780	890		
	320.. 325..	CE2F	mm				900	925	990	1045	1105
		CE3F	mm				885	905	980	1030	1085
m	08.. 10..	CE2F	kg	37	48	68	77	112	270		
		CE3F	kg	43	55	63	89	131	310		
	12..	CE2F	kg	37	48	68	77	112	270	365	470
		CE3F	kg	43	55	63	89	131	310	425	550
	315..	CE2F	kg				84	119	277		
		CE3F	kg				96	138	317		
	320.. 325..	CE2F	kg				89	124	282	377	482
		CE3F	kg				101	143	322	437	562

© Belparts NV
Wingepark 4
B-3110 Rotselaar
Tel : +32 (0)16 26 93 00
E-mail: info@belparts.be

© Belparts NV
Postbus 317
NL-3830 AJ Leusden
Tel : +31 (0)33 432 18 35
E-mail: info@belparts.nl

Onder voorbehoud van wijzigingen zonder voorafgaande mededeling

PN40

flens

NOTA'S

PN40

flens

NOTA'S

Specialized periphery integrator in HVAC

PN40

flens

APPLICATIE VOORBEELD

- **Mengcircuit**

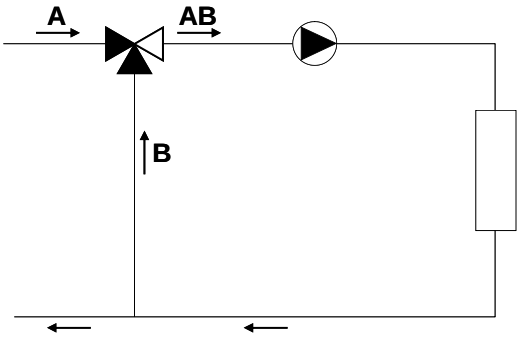

- **Verdeelcircuit (met mengafsluiter)**

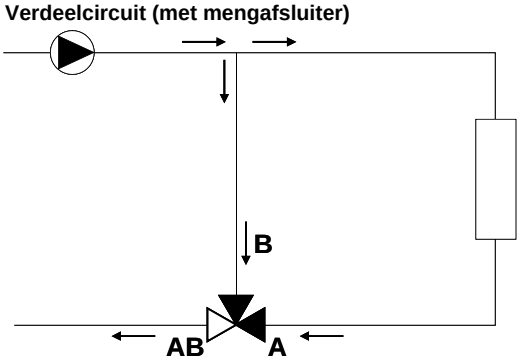

- **Verdeelcircuit (met verdeelafsluiter)**

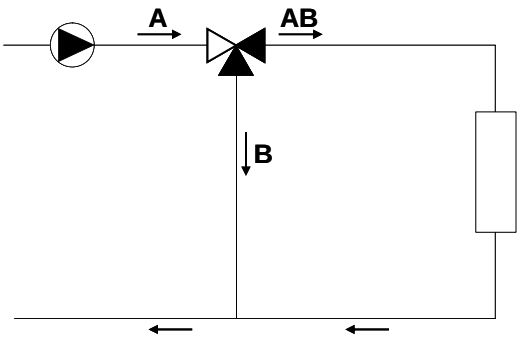

INSTALLATIE

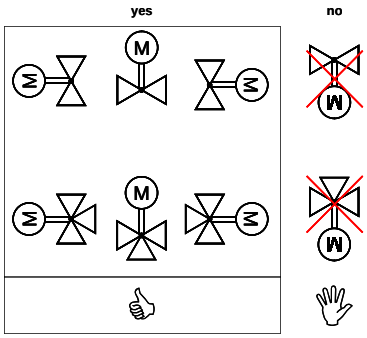

- Bij montage in het hydraulisch circuit dient steeds de stromingsrichting zoals aangegeven op het armatuur te worden gerespecteerd.

- Het binnenwerk van de afsluiter kan beschadigd worden door vuil in de leidingen. Daarom is het gebruik van de geschikte filters aanbevolen.

MONTAGE AANDRIJVINGEN TYPE 163.. - 253.. - 503..

Ingeval van een separate levering (armatuur/aandrijving) dient het geheel (armatuur+aandrijving) ge-(her)-initialiseerd te bij de eerste inbedrijfstelling of na demontage van de aandrijving, type 163.. , 253.. of 503.. .

Deze INIT cyclus (initialisatie) wordt gestart hetzij door op de INIT knop op de PCB van de aandrijving ingedrukt (>3s) te houden, hetzij door gelijktijdig een stuursignaal aan te leggen op klemmen 2+3 (>3s).

© Belparts NV
Wingepark 4
B-3110 Rotselaar
Tel : +32 (0)16 26 93 00
E-mail: info@belparts.be

© Belparts NV
Postbus 317
NL-3830 AJ Leusden
Tel : +31 (0)33 432 18 35
E-mail: info@belparts.nl

Onder voorbehoud van wijzigingen zonder voorafgaande mededeling